BOCA DE BUEIRO - Saída da Drenagem

Escala: 1 / 25

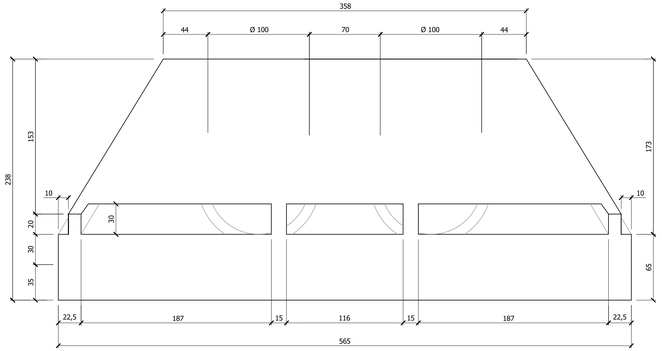

VISTA FRONTAL

ESC. 1/25

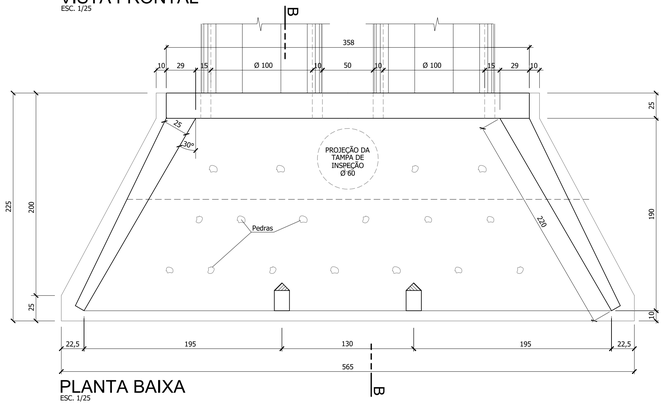

PLANTA BAIXA

ESC. 1/25

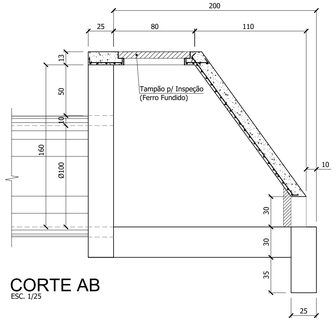

CORTE AB

ESC. 1/25

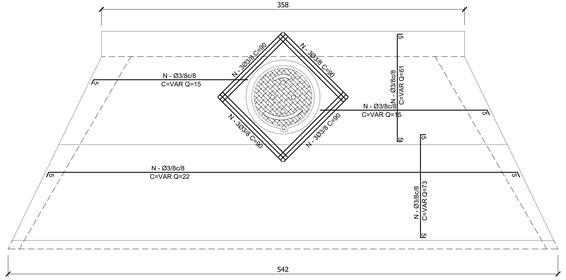

DETALHE TAMPA EM CONCRETO ARMADO

BOCA DE LOBO

Escala: 1 / 25

CAIXA BL ETAPA - 1

SEM ESCALA

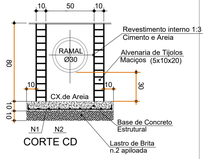

CORTE CD

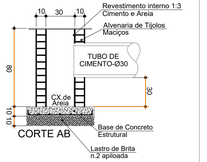

CORTE AB

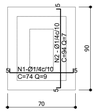

DETALHE LAJE DO FUNDO CONCRETO ESTRUTURAL

CAIXA BL ETAPA - 2

SEM ESCALA

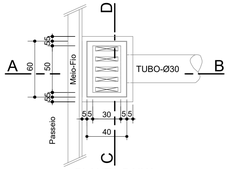

PLANTA BAIXA

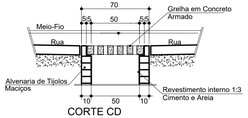

CORTE CD

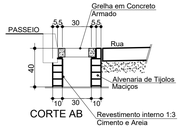

CORTE AB

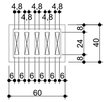

N1-2Ø3/8
C=55

N2-6Ø3/8
C=35

DETALHE DO ASSENTAMENTO DOS TUBOS DE CONCRETO

ESCALA: 1/30

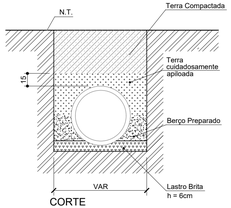

CORTE

REVISÃO	DESCRIÇÃO	DATA	RESPONSÁVEL
2	Check-list 2 - Programa Federal Avançar Cidades, CEF	07/2018	RN
1	Check-list 1 - Programa Federal Avançar Cidades, CEF	04/2018	RN
0	Emissão inicial	06/2017	RN

AMFRI

ASSOCIAÇÃO DOS MUNICÍPIOS DA REGIÃO DA FOZ DO RIO ITAJAÍ
Rua Luiz Lopes Gonzaga, 1655 - Bairro São Vicente - CEP 88309-421 - Itajaí-SC - CREA-SC 000.968-0
www.amfri.org.br amfri@amfri.org.br engenharia@amfri.org.br

Estado de Santa Catarina
Prefeitura Municipal de Bombinhas

AVENIDA FLAMBOYANT - BAIRRO CANTO GRANDE/MARISCAL

Data: Junho/2017 Escala: Indicadas	Projeto: Pavimentação com lajotas sextavadas, drenagem pluvial, calçadas e sinalização viária	Conteúdo da Folha: Detalhes da Drenagem - Boca de Bueiro Dupla - Ø100 - Boca de Lobo
Desenho: Rui Folha: 14/15	Prefeitura Municipal Paulo Henrique Dalago Muller Prefeito Municipal	Responsável Técnico RALF NORDT Eng°. Civil - CREA SC 18.759-9