CAIXA BL ETAPA - 1

SEM ESCALA

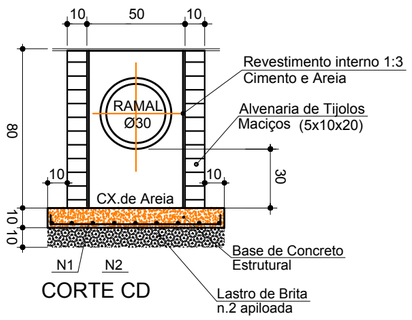

CORTE CD

CAIXA BL ETAPA - 2

SEM ESCALA

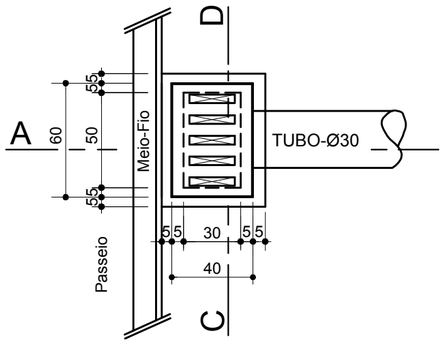

PLANTA BAIXA

DETALHE DO ASSENTAMENTO DOS TUBOS DE CONCRETO

Sem Escala

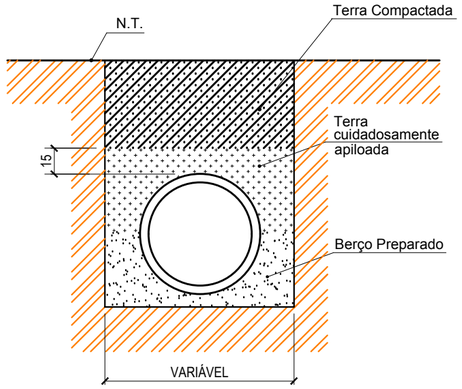

CORTE

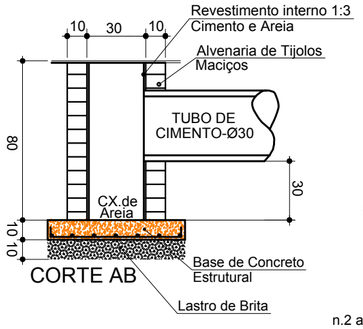

CORTE AB

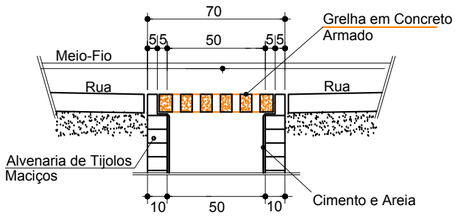

CORTE CD

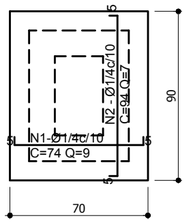

DETALHE LAJE DO FUNDO
CONCRETO ESTRUTURAL

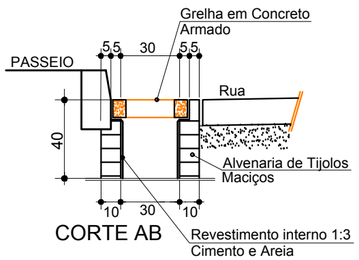

CORTE AB

2	Check list - 1	03/2019	DG
1	Emissão inicial	11/2018	DG
AÇÃO	DESCRIÇÃO	DATA	RESPONSÁVEL

AMFRI

ASSOCIAÇÃO DOS MUNICÍPIOS DA REGIÃO DA FOZ DO RIO ITAJAÍ
Rua Luiz Lopes Gonzaga, 1655 - Bairro São Vicente - CEP 88309-421 - Itajaí-SC - CREA-SC 050.968-0
www.amfri.org.br amfri@amfri.org.br engenharia@amfri.org.br

Prefeitura Municipal de Bombinhas
Estado de Santa Catarina

RUA RIO CAPIVARI - TRECHO 1 - BAIRRO ZIMBROS

Data: 11/2018

Escala: Indicadas

Projeto: PAVIMENTAÇÃO COM LAJOTAS SEXTAVADAS, DRENAGEM, CALÇADAS E SINALIZAÇÃO VIÁRIAS

Estatística: Vide quadro estatístico em prancha

Conteúdo da Folha:
Detalhes da drenagem
- Boca de Lobo - Etapa 1 / Etapa 2
- Assentamento da tubulação

Desenho: Eduardo

Folha: 07/08

Prefeitura Municipal: Paulo Henrique Dalago Muller, Prefeito Municipal

Responsável Técnico: Diogo Graf, Engenheiro Civil- CREA-SC 092.018-3