DETALHE TRAVESSIA DE PEDETRES E LINHA DE RETENÇÃO

SEM ESCALA

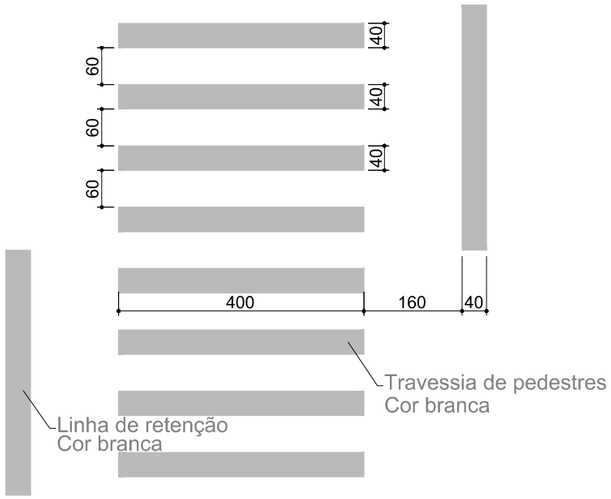

DETALHE TACHÃO BIDIRECIONAL AMARELO

SEM ESCALA

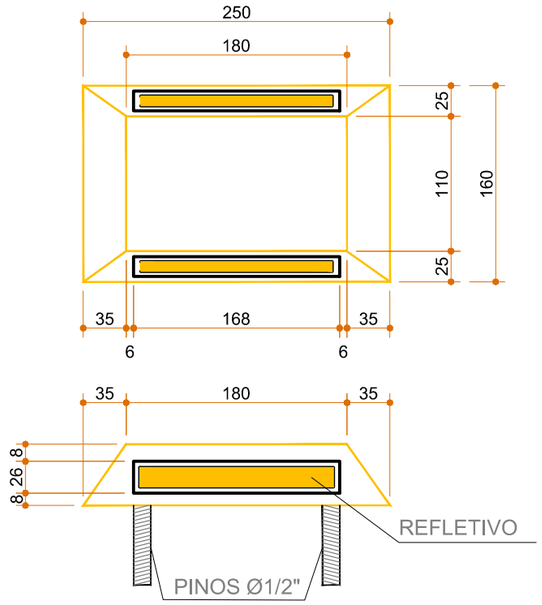

*Dimensões em milímetros.

DETALHE SETA DIRECIONAL DE POSICIONAMENTO NA PISTA (PEM)

SEM ESCALA

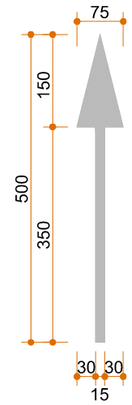

*Dimensões conforme o manual de sinalização horizontal do CONTRAN - Conselho Nacional de Trânsito.
*Altura da seta utilizada no projeto é 5,00 metros.
*Dimensões em centímetros.

DETALHE SETA INDICATIVA DE MOVIMENTO EM CURVA (IMC)

SEM ESCALA

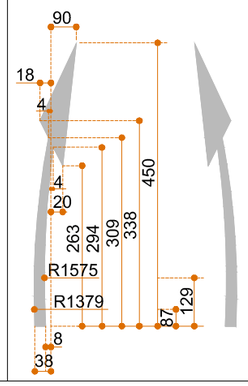

*Dimensões conforme o manual de sinalização horizontal do CONTRAN - Conselho Nacional de Trânsito.
*Altura da seta utilizada no projeto é 4,50 metros.
*Dimensões em centímetros.

DETALHE TRAVESSIA ELEVADA DE PEDETRES E LINHA DE RETENÇÃO

SEM ESCALA

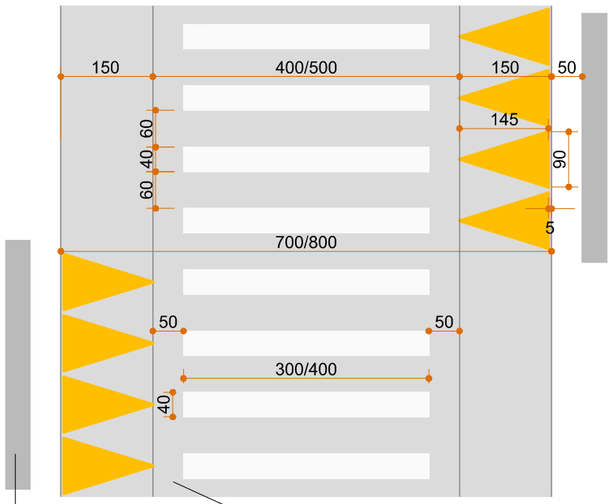

Sinalização Horizontal
Linha de Retenção - LRE
Largura 40 cm Cor branca

Sinalização Horizontal
Travessia Elevada de Pedestres
Comprimento rampa 1,50 m
Comprimento plataforma 5,00 m
Altura até o nível do passeio 15 cm
Material utilizado CBUQ
Pinturas na cor branca e amarela

*Nota: - Da estaca 0pp-9,40m à 51 serão executados os serviços de recapeamento asfáltico;
- Da estaca 51 à 66+2,68m serão executados os serviços de revestimento asfáltico.

Revisão	Descrição	Data	Responsável
0	Emissão inicial	10/2015	RN

AMFRI

AMFRI - ASSOCIAÇÃO DOS MUNICÍPIOS DA REGIÃO DA FOZ DO RIO ITAJAÍ
Rua Luiz Lopes Gonzaga, nº 1655 - Bairro São Vicente - Itajaí-SC - CREA/SC nº 050968-0

Estado de Santa Catarina
Prefeitura Municipal de Bombinhas

Data: Outubro/2015
Escala: Indicada
Arquivo:

Projeto: Recapeamento e Revestimento Asfáltico e Sinalização Viária Horizzontal
Local: Acesso Principal a Bombinhas
Bairro Bombas, Bombinhas - SC.

Conteúdo da folha: Detalhes Sinalização

Desenho: Alice Frainer
ART:
Folha: 07/07

Prefeitura Municipal
ANA PAULA DA SILVA
Prefeita Municipal

Projeto
RALF NORDT
Engenheiro Civil - CREA SC 018.759-9