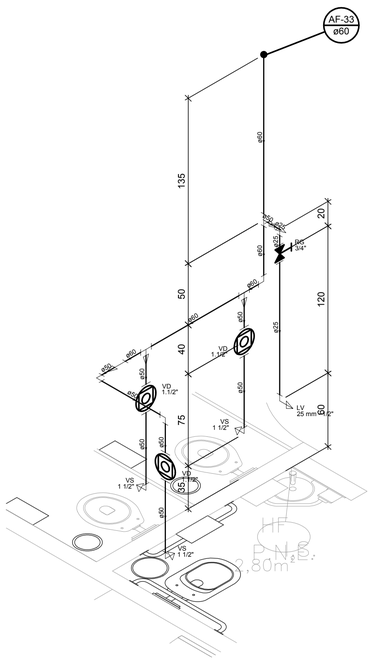

Lista de Materiais	
Aparelho	
Torneira de lavatório	
25 mm - 1/2"	1 pç
Vaso Sanitário p/ Válvula de Descarga de 1 1/2"	
40mm - 1 1/2"	3 pç
Metais	
Registro de gaveta c/ canopla cromada	
3/4"	1 pç
Válvula de descarga baixa pressão	
1.1/2"	3 pç
PVC Acessórios	
Bolsa de ligação p/ vaso sanitário	
1.1/2"	3 pç
Engate flexível plástico	
1/2 - 30cm	1 pç
Tubo de descarga VDE.	
38 mm	3 pç
Tubo de ligação latão cromado c/ canopla p/ vaso Sa.	
38 mm	3 pç
PVC rígido soldável	
Adapt sold.curto c/bolsa-rosca p registro	
25 mm - 3/4"	2 pç
50 mm - 1.1/2"	3 pç
Bucha de redução sold. curta	
60 mm - 50 mm	4 pç
Bucha de redução sold. longa	
50 mm - 25 mm	1 pç
Joelho 90° soldável	
25 mm	1 pç
50 mm	2 pç
60 mm	1 pç
Tubos	
25 mm	1.36 m
50 mm	1.93 m
60 mm	2.88 m
Tê 90 soldável	
60 mm	3 pç
PVC soldável azul c/ bucha latão	
Joelho de redução 90° soldável com bucha de latão	
25 mm- 1/2"	1 pç

22 DETALHE H22
ESCALA 1:25

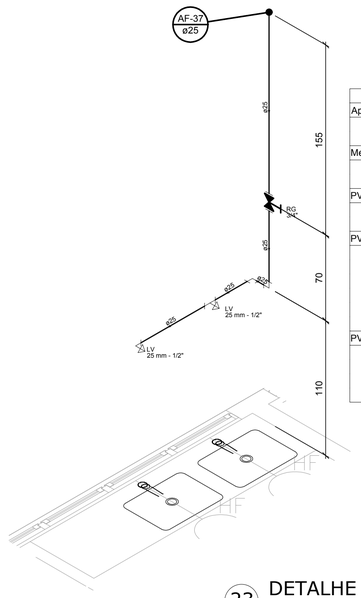

Lista de Materiais	
Aparelho	
Torneira de lavatório	
25 mm - 1/2"	2 pç
Metais	
Registro de gaveta c/ canopla cromada	
3/4"	1 pç
PVC Acessórios	
Engate flexível plástico	
1/2 - 30cm	2 pç
PVC rígido soldável	
Adapt sold.curto c/bolsa-rosca p registro	
25 mm - 3/4"	2 pç
Joelho 90° soldável	
25 mm	2 pç
Tubos	
25 mm	3.33 m
PVC soldável azul c/ bucha latão	
Joelho de redução 90° soldável com bucha de latão	
25 mm- 1/2"	1 pç
Tê red.90 sold c/ bucha latão B central	
25 mm -1/2"	1 pç

23 DETALHE H23
ESCALA 1:25

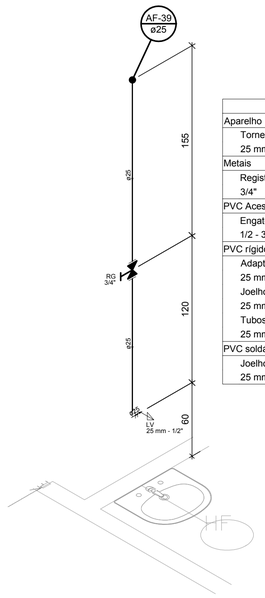

Lista de Materiais	
Aparelho	
Torneira de lavatório	
25 mm - 1/2"	1 pç
Metais	
Registro de gaveta c/ canopla cromada	
3/4"	1 pç
PVC Acessórios	
Engate flexível plástico	
1/2 - 30cm	1 pç
PVC rígido soldável	
Adapt sold.curto c/bolsa-rosca p registro	
25 mm - 3/4"	2 pç
Joelho 90° soldável	
25 mm	1 pç
Tubos	
25 mm	27.07 m
PVC soldável azul c/ bucha latão	
Joelho de redução 90° soldável com bucha de latão	
25 mm- 1/2"	1 pç

24 DETALHE H24
ESCALA 1:25

Nº	Registro de Modificações	Visto	Data
00	Emissão Inicial		Out/2017

Cliente:
ESTADO DE SANTA CATARINA
PREFEITURA MUNICIPAL DE BOMBINHAS

Empreendimento:
UPA - Policlínica Municipal José Olímpio

Endereço:
Avenida Falcão,755 - Bairro José Amândio - Bombinhas/SC

Projeto: Projeto Hidráulico

Conteúdo: Detalhes Hidráulicos

Data: ~~outubro/2017~~ setembro/2017

Desenho:

Coordenação: SGG

Escala: indicada

Prancha: HI 06/08

Elaboração: alleanza projetos e consultoria ltda.

Projeto Complementar: foch engenharia e consultoria ltda; Vilson Ferreira Engenheiro Civil CREA SC 50.369-5

Responsável:

OBS:

Responsáveis Técnicos:
Sérgio Guilherme Gollnick – Arquiteto e Urbanista
Daysi Nass dos Santos – Engenheira Civil
Marcos Roberto Stramari – Engenheiro Civil