CAIXA DE LIGAÇÃO Ø60 cm - DUPLA

Sem Escala

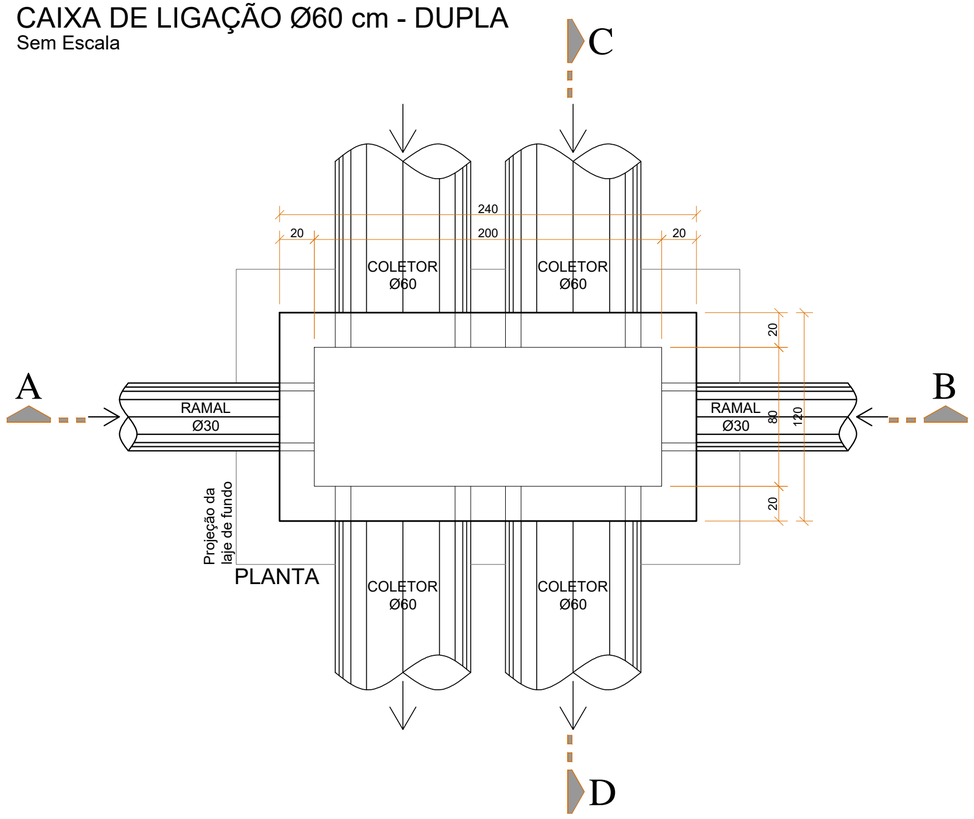

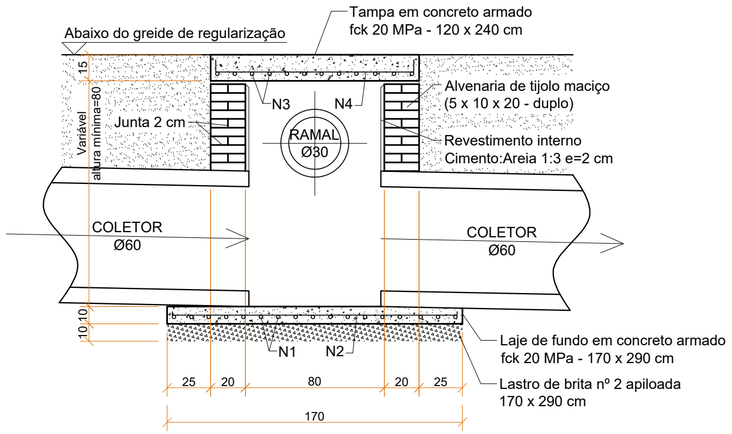

CORTE CD

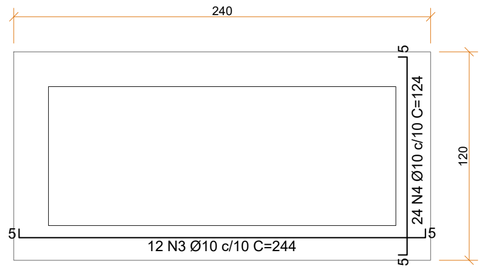

DETALHE DA TAMPA EM
CONCRETO ARMADO

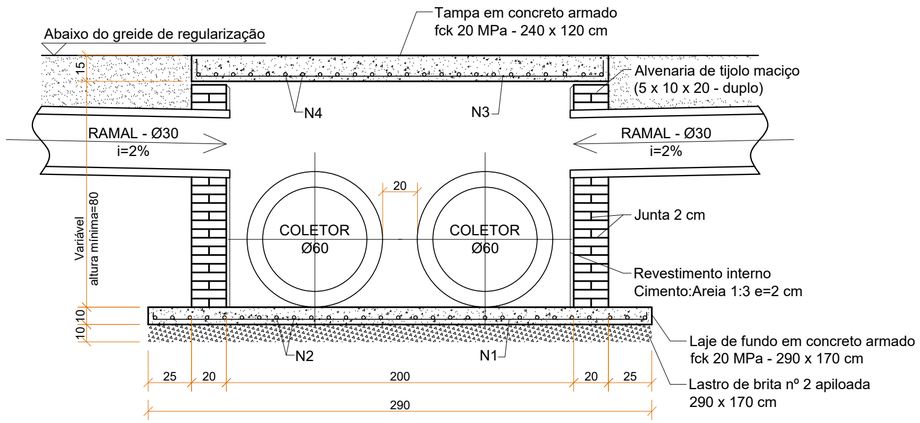

CORTE AB

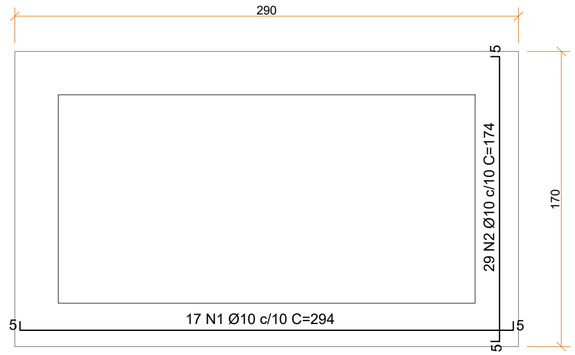

DETALHE DA LAJE DE FUNDO
EM CONCRETO ARMADO

1	Emissão Inicial	02/2025	DG
AÇÃO	DESCRIÇÃO	DATA	RESPONSÁVEL

AMFRI

ASSOCIAÇÃO DOS MUNICÍPIOS DA REGIÃO DA FOZ DO RIO ITAJAÍ
Rua Luiz Lopes Gonzaga, 1655 - Bairro São Vicente - CEP 88309-421 - Itajaí-SC - CREA-SC 050.968-0
www.amfri.org.br engenharia@amfri.org.br amfri@amfri.org.br

Prefeitura Municipal de Bombinhas
Estado de Santa Catarina

Código: 051/2025

RUA JUTAÍ - BAIRRO MARISCAL

Data: Fev/2025

Desenho: Eduardo

Projeto: PAVIMENTAÇÃO ASFÁLTICA, DRENAGEM PLUVIAL E SINALIZAÇÃO VIÁRIA.

Estatística: Vide quadro estatístico em prancha

Conteúdo da Folha: Caixa de ligação Ø60 cm - dupla
Sem escala

Projeto: DRE

Folha: 07/13

Prefeitura Municipal
Alexandre da Silva
Prefeito Municipal

Responsável Técnico
Documento assinado digitalmente
gov.br DIOGO GRAF
Data: 28/02/2025 10:03:38-0300
Verifique em https://validar.iti.gov.br
Diogo Graf
Engenheiro Civil - CREA-SC 092.018-3