POÇO DE VISITA - ESPECIAL 1 - (PV1 RUA DIAMANTE)

Sem Escala

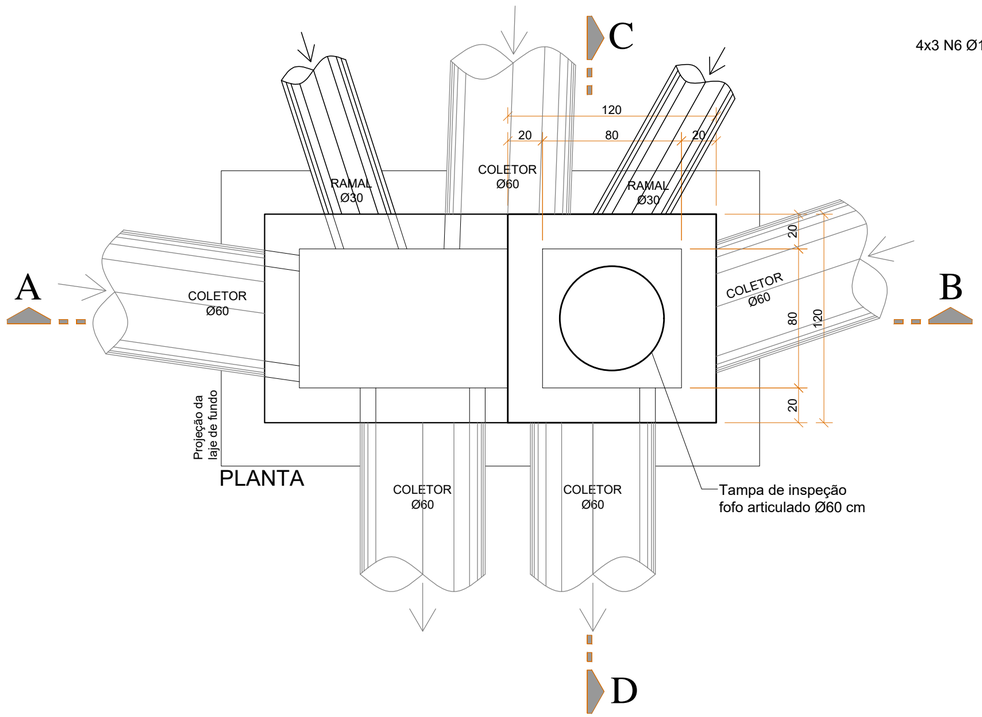

PLANTA

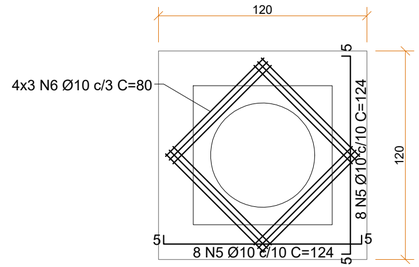

DETALHE DA TAMPA EM CONCRETO ARMADO

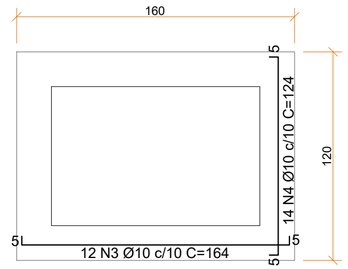

DETALHE DA LAJE INTERMEDIÁRIA EM CONCRETO ARMADO

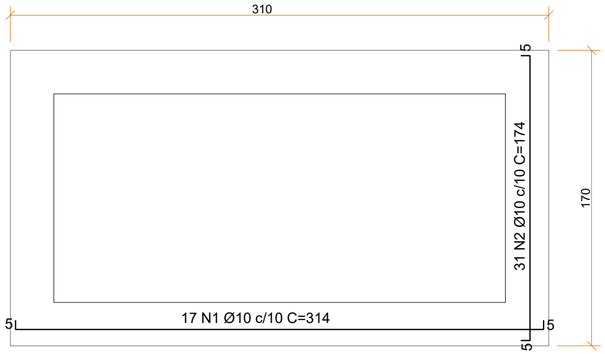

DETALHE DA LAJE DE FUNDO EM CONCRETO ARMADO

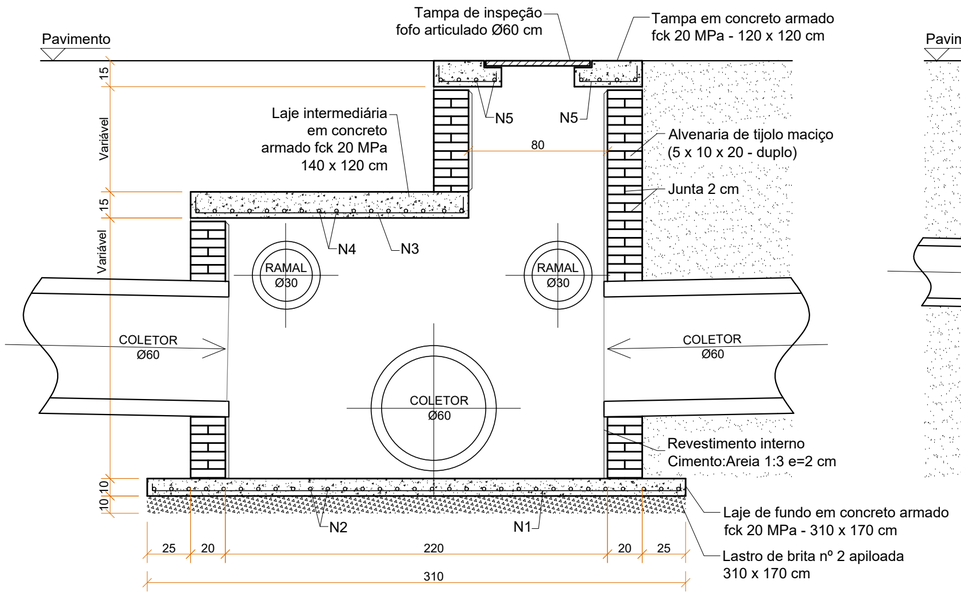

CORTE AB

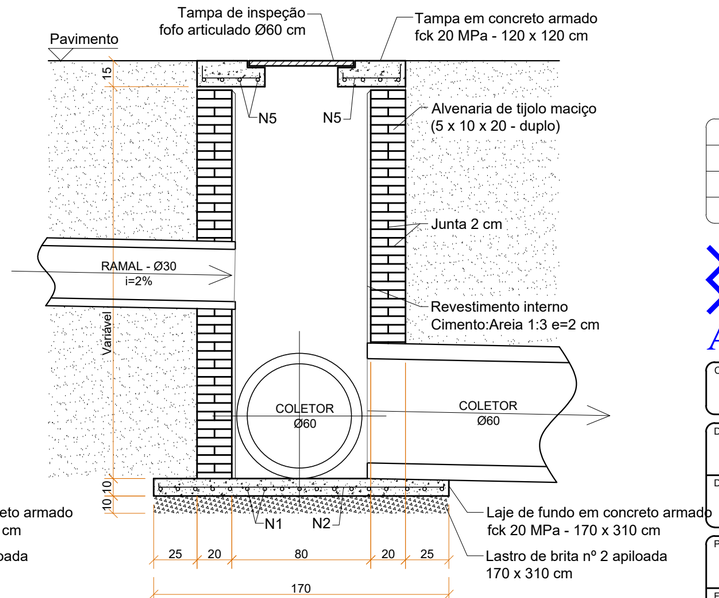

CORTE CD

1	Emissão Inicial	02/2025	DG
AÇÃO	DESCRIÇÃO	DATA	RESPONSÁVEL

AMFRI

ASSOCIAÇÃO DOS MUNICÍPIOS DA REGIÃO DA FOZ DO RIO ITAJAÍ
Rua Luiz Lopes Gonzaga, 1655 - Bairro São Vicente - CEP 88309-421 - Itajaí-SC - CREA-SC 050.968-0
www.amfri.org.br engenharia@amfri.org.br amfri@amfri.org.br

Prefeitura Municipal de Bombinhas
Estado de Santa Catarina

Código: 051/2025

RUA JUTAÍ - BAIRRO MARISCAL

Data: Fev/2025

Desenho: Eduardo

Projeto: PAVIMENTAÇÃO ASFÁLTICA, DRENAGEM PLUVIAL E SINALIZAÇÃO VIÁRIA.

Estatística: Vide quadro estatístico em prancha

Conteúdo da Folha: Poço de visita especial 1 - PV1 RUA DIAMANTE
Sem escala

Projeto: DRE

Folha: 10/13

Prefeitura Municipal
Alexandre da Silva
Prefeito Municipal

Responsável Técnico
gov.br Documento assinado digitalmente
DIOGO GRAF
Data: 28/02/2025 10:03:38-0300
Verifique em https://validar.iti.gov.br
Diogo Graf
Engenheiro Civil - CREA-SC 092.018-3