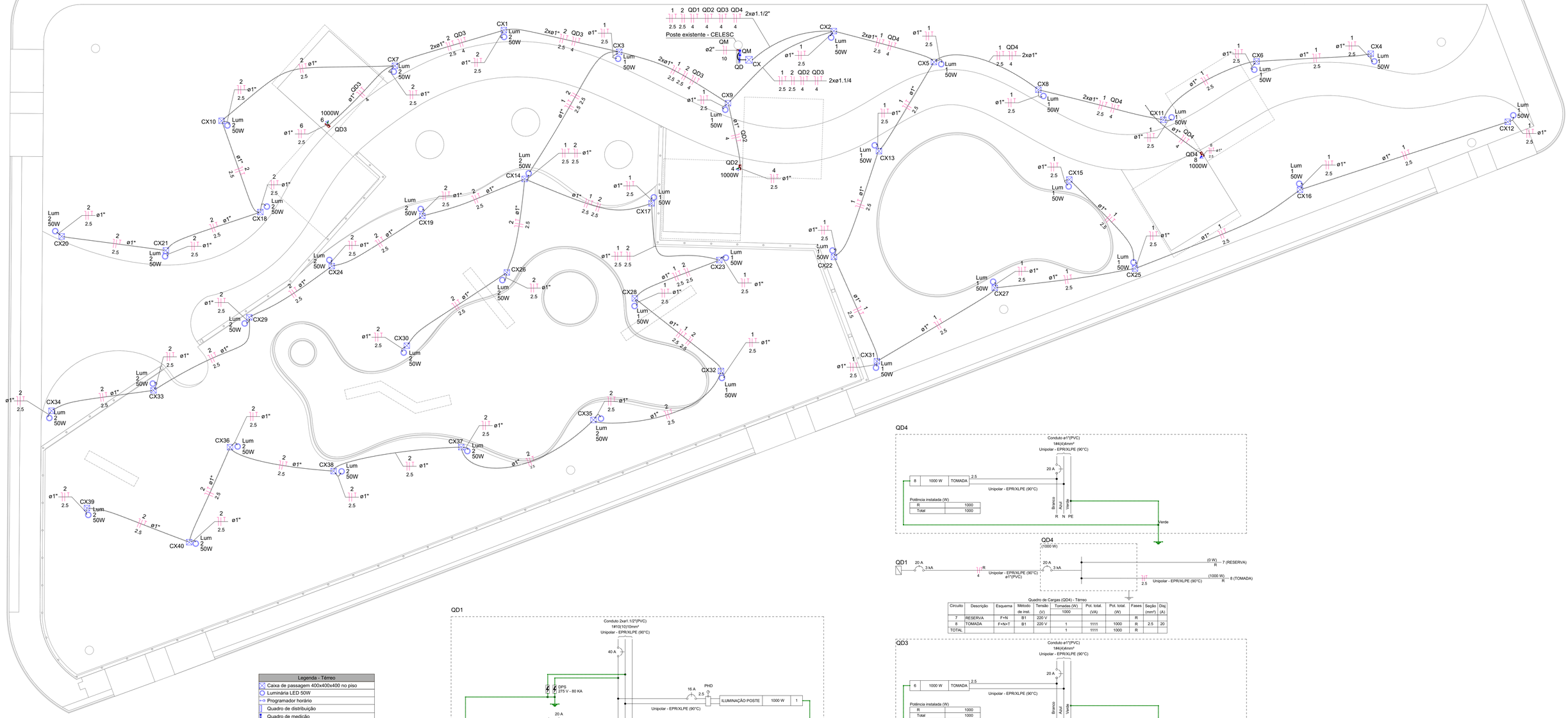

Implantação - Instalações Elétricas

Escala: 1:125

Legenda - Térreo
Caixa de passagem 400x400x400 no piso
Luminária LED 50W
Programador horário
Quadro de distribuição
Quadro de medição
Tomada média a 1,20m do piso

Legenda de condutos - Térreo
Elétrica
Alta
Piso/Enterrada

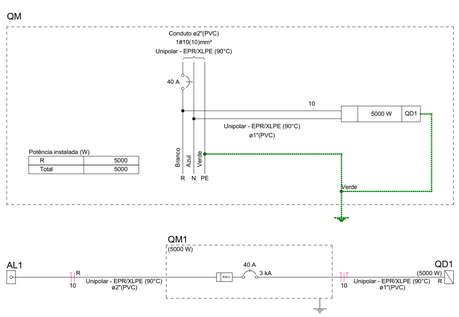

Quadro de Cargas (QM) - Térreo

Circuito	Descrição	Esquema	Método de inst.	Tensão (V)	Pot. total. (VA)	Pot. total. (W)	Fases	Seção (mm²)	Disj (A)
QD1		F+N+T	B1	220 V	5556	5000	R	10	40
TOTAL					5556	5000	R		

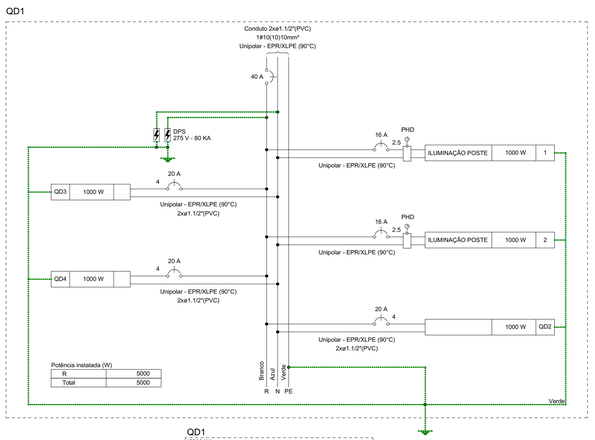

Quadro de Cargas (QD1) - Térreo

Circuito	Descrição	Esquema	Método de inst.	Tensão (V)	Iluminação (W) 50	Pot. total. (VA)	Pot. total. (W)	Fases	Seção (mm²)	Disj (A)
1	ILUMINAÇÃO POSTE	F+N+T	B1	220 V	20	1111	1000	R	2.5	16
2	ILUMINAÇÃO POSTE	F+N+T	B1	220 V	20	1111	1000	R	2.5	16
QD2		F+N+T	B1	220 V		1111	1000	R	4.0	20
QD3		F+N+T	B1	220 V		1111	1000	R	4.0	20
QD4		F+N+T	B1	220 V		1111	1000	R	4.0	20
TOTAL					40	5556	5000	R		

Quadro de Cargas (QD4) - Térreo

Circuito	Descrição	Esquema	Método de inst.	Tensão (V)	Tomadas (W) 1000	Pot. total. (VA)	Pot. total. (W)	Fases	Seção (mm²)	Disj (A)
7	RESERVA	F+N	B1	220 V				R		
8	TOMADA	F+N+T	B1	220 V	1	1111	1000	R	2.5	20
TOTAL					1	1111	1000	R		

Quadro de Cargas (QD3) - Térreo

Circuito	Descrição	Esquema	Método de inst.	Tensão (V)	Tomadas (W) 1000	Pot. total. (VA)	Pot. total. (W)	Fases	Seção (mm²)	Disj (A)
5	RESERVA	F+N	B1	220 V		0	0	R		
6	TOMADA	F+N+T	B1	220 V	1	1111	1000	R	2.5	20
TOTAL					1	1111	1000	R		

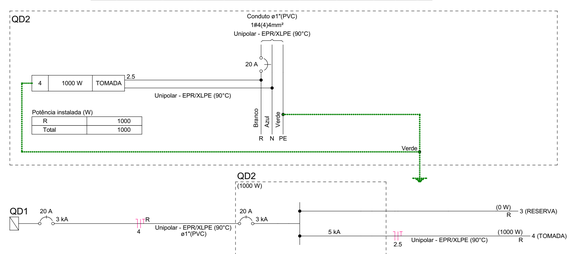

Quadro de Cargas (QD2) - Térreo

Circuito	Descrição	Esquema	Método de inst.	Tensão (V)	Tomadas (W) 1000	Pot. total. (VA)	Pot. total. (W)	Fases	Seção (mm²)	Disj (A)
3	RESERVA	F+N	B1	220 V		0	0	R		
4	TOMADA	F+N+T	B1	220 V	1	1111	1000	R	2.5	20
TOTAL					1	1111	1000	R		

gov.br
Documento assinado digitalmente
ENIO GUI FERREIRA DE SAMPAIO JUNIOR
Data: 14/07/2025 16:58:43-0300
Verifique em https://validar.iti.gov.br

QUADRO ESTATÍSCO:

ÁREA DO TERRENO: 3.036,54 m²

00	Emissão Inicial	09/2024	ES
AÇÃO	DESCRIÇÃO	DATA	RESPONSÁVEL

AMFRI
ASSOCIAÇÃO DOS MUNICÍPIOS DA REGIÃO DA FOZ DO RIO ITAJAÍ
Rua Luiz Lopes Gonzaga, 1655 - Bairro São Vicente - CEP 88309-421 - Itajaí-SC - CREA-SC 050.968-0
www.amfri.org.br engenharia@amfri.org.br amfri@amfri.org.br

Prefeitura Municipal de Bombinhas
Estado de Santa Catarina

Código 160-2024

PRAÇA - RUA ARAGONITA

Data: Setembro/2024
Desenho: Enio Sampaio
Projeto: PROJETO ELETRICO
Endereço: Rua Aragonita esq. Rua Diamante - Bairro Mariscal
Conteúdo da Folha: Implantação - Instalações Elétricas, Legenda, Quadros e Diagramas

Projeto: ELE
Folha: 01/01
Prefeitura Municipal: Paulo Henrique Dalago Muller, Prefeito Municipal
Responsável Técnico: Enio Gui Ferreira de Sampaio Jr., Engenheiro Civil - CREA-SC - 133.019-8